Jakob Müller AG, Frick
CH-5070 Frick Switzerland

LAMELLEN
DROP WIRES
LAMELLES
LAMINILLAS
LAMELLE

PZ 4004/F

Drahtlamellen
Drop wires, round
Lamelles, fil rond
Laminillas de alambre
Lamelle rotonde

Flachlamellen
Flat drop wires
Lamelles plates
Laminillas planas
Lamelle piatte

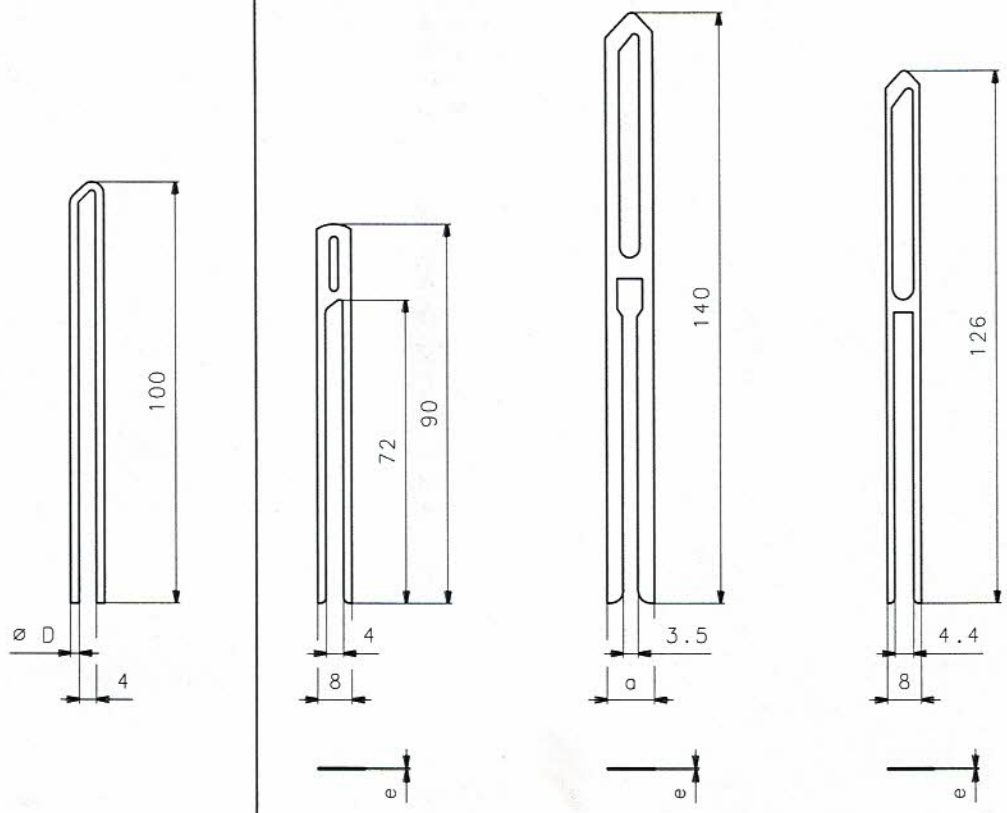

Typ	Ø D	a	e	Gewicht Weight Poids Pesas Pesi	No.
I	2	-	-	4,8 g	441 177
	1,5	-	-	2,75 g	441 169
	1	-	-	1,2 g	441 168
II	-	-	0,45	1,55 g	630 00 020
	-	-	0,3	1,03 g	630 00 021
III	-	7	0,2	0,8 g	630 00 001
	-	11	0,2	1,6 g	630 00 002
	-	11	0,3	2,3 g	630 00 003
	-	11	0,4	3,2 g	630 00 004
	-	12	0,65	5,6 g	630 00 005
IV	-	-	0,2	0,8 g	630 00 006

Printed in Switzerland

Copyright © 1977 by Jakob Müller AG, CH-5070 Frick/Switzerland and Jakob Müller of America, Inc., Charlotte, N.C. 28208, USA

Alle Rechte vorbehalten. Ohne schriftliche Zustimmung des Herausgebers darf kein Teil dieser Druckschrift auf irgendwelche Weise reproduziert, übersetzt oder in eine Rechner-Maschinensprache übertragen werden.

Tous droits réservés. Sans l'approbation écrite de l'éditeur, aucune partie de cette publication ne doit être reproduite par un moyen quelconque, ni traduite, ni transmise en un langage-machine.

All rights reserved. No part of this publication may be reproduced by any means, nor translated, nor transmitted into a machine language without the written permission of the publisher.

Tutti i diritti riservati. Senza autorizzazione scritta dell'Editore è vietato in tutti i modi la riproduzione, la copia, la traduzione o il trasferimento in un linguaggio per sistemi d'informatica di qualsiasi parte di questa pubblicazione.

Todos los derechos reservados. Ninguna parte de este edición puede ser reproducida de cualquiera manera, ni copiada, ni traducida o transferida a un idioma de computación, sin la aprobación del editor.

Jakob Müller AG, Frick
CH-5070 Frick Switzerland

MBJ3

Corpi d'arcate STANDARD per il taglio sulla larghezza finale ON LOOM secondo i procedimenti con filo incandescente (taglio normale, Autoslit) o con ultrasuono (MÜSONIC)

PZ 5018-21i

		Macchina Jacquard MÜTROJAQ 2000, tipo SPE 1536									
Tipo d'etichetta		Taffetà				Satin		Semi-Satin		★)	
Numero arpini, per fondo		1'152		576		1'152		936			
Densità dei fili d'ordito per cm		54,6		54,6		109,2		88,72			
Larghezza d'arcate, mm		211		105,5		105,5		105,5			
Numero d'arcate		5		10		10		10			
Larghezza d'impettinatura, mm:		**1'055**		**1'055**		**1'055**		**1'055**			
a) Numero nastri per arcata	a)	b)	c)	b)	c)	b)	c)	b)	c)		
b) Larghezza in mm dei nastri	1	202	5	100,5	10	100,5	10	100,5	10		
(inc. 4 % di restringimento)	2	100,5	10	50	20	50	20	50	20		
c) Numero nastri per telaio	3	67	15	33	30	33	30	33	30		
	4	50	20	24,5	40	24,5	40	24,5	40		
	5	40	25	19,5	50	19,5	50	19,5	50		
	6	33	30	16	60	16	60	16	60		
	7	28	35	13,5	70	13,5	70	13,5	70		
	8	24,5	40	12	80	12	80	12	80		
	9	22	45	10,5	90	10,5	90	10,5	90		
	10	19,5	50	9,5	100	9,5	100	9,5	100		
	11	17,5	55								
	12	16	60								
	13	15	65								
	14	13,5	70								
	15	12,5	75								
	16	12	80								
	17	11	85								
	18	10,5	90								
	19	10	95								
	20	9,5	100								
Fili d'ordito per Tessuto di fondo		5'760				11'520		9'360			
Cimosse cascame		18 + 18				36 + 36		36 + 36			
Sul subbio: Totale		**5'796**				**11'592**[1]		**9'432**[1]			
Separato: Cimosse di ritenuta		14 + 20				14 + 20		14 + 20			
Corde d'arcate: Numero totale selezione delle trame non inclusa		**5'830**				**11'626**		**9'466**			

★) Esecuzione opzionale con sovrapprezzo; vedi anche PZ 5018-24

[1] Per etichette con il 50 % di cotone in ordito
1 subbio con ½ del numero: fili di Poliestere
1 subbio con ½ del numero: fili di cotone
(il risultato sarà di qualità taffetà)

Calcolazione della larghezza dei nastri:

$$\frac{\text{Larghezza d'arcate}}{1{,}04 \times n \text{ (divisore)}} - 0{,}8 \text{ mm}$$

Ripartizione dei fili d'ordito

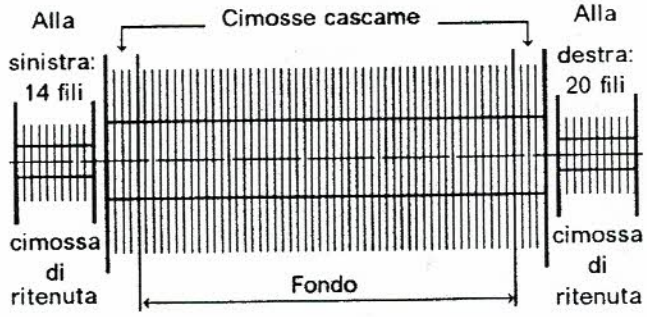

Materiale filato: Vedi PZ 5019

20321 / 0195 VPA

Printed in Switzerland

Copyright © 1997 by Jakob Müller AG, CH-5070 Frick/Switzerland and Jakob Müller of America, Inc., Charlotte, N.C. 28208, USA

Alle Rechte vorbehalten. Ohne schriftliche Zustimmung des Herausgebers darf kein Teil dieser Druckschrift auf irgendwelche Weise reproduziert, übersetzt oder in eine Rechner-Maschinensprache übertragen werden.

Tous droits réservés. Sans l'approbation écrite de l'éditeur, aucune partie de cette publication ne doit être reproduite par un moyen quelconque, ni traduite, ni transmise en un langage-machine.

All rights reserved. No part of this publication may be reproduced by any means, nor translated, nor transmitted into a machine language without the written permission of the publisher.

Tutti i diritti riservati. Senza autorizzazione scritta dell'Editore è vietato in tutti i modi la riproduzione, la copia, la traduzione o il trasferimento in un linguaggio per sistemi d'informatica di qualsiasi parte di questa pubblicazione.

Todos los derechos reservados. Ninguna parte de este edición puede ser reproducida de cualquiera manera, ni copiada, ni traducida o transferida a un idioma de computación, sin la aprobación del editor.

Jakob Müller AG, Frick
CH-5070 Frick Switzerland

MBJ3

Corpi d'arcate SPECIALI, allargati con corridoi di taglio complementari, per taglio OFF LOOM in larghezza finale, parte per etichette in larghezza d'arcate normale

PZ 5018-22 / i

Tipo d'etichetta	Macchina Jacquard MÜTROJAQ 2000, tipo SPE 1536										
	Taffetà (T)					Satin (S)		Semi-Satin (SS)		★)	
Numero arpini, per: Fondo	1'152			576		1'152		936			
Corridoi di taglio	48			48		48		48		------	
Totale	1'200			624		1'200		984			
Densità dei fili d'ordito per cm	54,6			54,6		109,2		88,72			
Larghezza d'arcate, mm	211			105,5		105,5		105,5			
Numero d'arcate	5			10		10		10			
Larghezza d'impettinatura, en mm	**1'090**			**1'090**		**1'090**		**1'090**			
a) Numero nastri per arcata	a)	b)	c)	b)	c)	b)	c)	b)	c)		
b) Larghezza in mm dei nastri	1	202	5	100,5	10	100,5	10	100,5	10		
(inc. 4 % di restringimento)	2	100,5	10	50	20	50	20	50	20		
c) Numero nastri per telaio	3	67	15	33	30	33	30	33	30		
	4	50	20	24,5	40	24,5	40	24,5	40		
	5	40	25	19,5	50	19,5	50	19,5	50		
Calcolazione della larghezza	6	33	30	16	60	16	60	16	60		
dei nastri:	7	28	35	13,5	70	13,5	70	13,5	70		
Larghezza d'arcate - 0,8 mm	8	24,5	40	12	80	12	80	12	80		
1,04 x n (divisore)	9	22	45	10,5	90	10,5	90	10,5	90		
	10	19,5	50	9,5	100	9,5	100	9,5	100		
	11	17,5	55								
	12	16	60								
	13	15	65								
1) Per etichette	14	13,5	70								
con il 50 % di cotone in ordito:	15	12,5	75								
½ del numero: fili Poliestere,	16	12	80								
½ del numero: fili di cotone,	17	11	85								
su 1 subbi differenti	18	10,5	90								
(il risultato sarà di qualità taffetà)	19	10	95								
	20	9,5	100								
Fili d'ordito per: Tessuto di fondo	5'760					11'520		9'360			
Corridoi di taglio	4 x 48					4 x 96		4 x 80			
Cimosse cascame	2 x 24					2 x 48		2 x 36			
Sul subbio: Totale	**6'000**					**12'000**[1)]		**9'752**[1)]			
Separato: Cimosse di ritenuta	14 + 20					14 + 20		14 + 20			
Corde d'arcate: Numero totale selezione delle trame non inclusa	**6'034**					**12'034**		**9'786**			
★) Esecuzione opzionale con sovrapprezzo, vedi anche PZ 5018-24	**5 rulli d'alimentazione di larghezza 211 mm**										

Corridoi di taglio

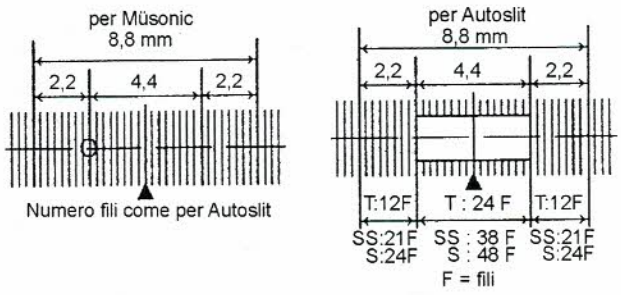

Repartizione dei fili di ordito

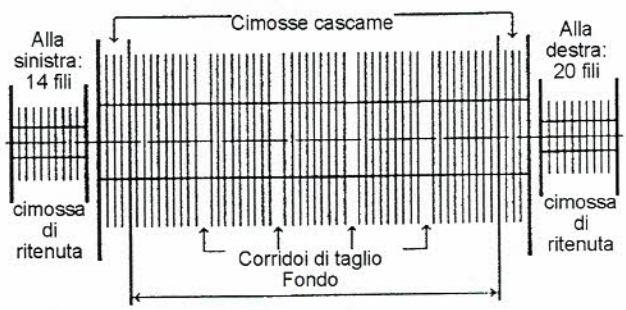

O = filo contrastante complem.
▲ = punto di taglio

Materiale filato: Vedi PZ 5019

20321 / 0195 VPA

Printed in Switzerland

Copyright © 1997 by Jakob Müller AG, CH-5070 Frick/Switzerland and Jakob Müller of America, Inc., Charlotte, N.C. 28208, USA

Alle Rechte vorbehalten. Ohne schriftliche Zustimmung des Herausgebers darf kein Teil dieser Druckschrift auf irgendwelche Weise reproduziert, übersetzt oder in eine Rechner-Maschinensprache übertragen werden.

Tous droits réservés. Sans l'approbation écrite de l'éditeur, aucune partie de cette publication ne doit être reproduite par un moyen quelconque, ni traduite, ni transmise en un langage-machine.

All rights reserved. No part of this publication may be reproduced by any means, nor translated, nor transmitted into a machine language without the written permission of the publisher.

Tutti i diritti riservati. Senza autorizzazione scritta dell'Editore è vietato in tutti i modi la riproduzione, la copia, la traduzione o il trasferimento in un linguaggio per sistemi d'informatica di qualsiasi parte di questa pubblicazione.

Todos los derechos reservados. Ninguna parte de este edición puede ser reproducida de cualquiera manera, ni copiada, ni traducida o transferida a un idioma de computación, sin la aprobación del editor.

Jakob Müller AG, Frick
CH-5070 Frick Switzerland

MBJ3

Corpi d'arcate SPECIALI per etichette con ordito monofil supplementare, larghezza normale oppure allargata per rulli d'alimentazione

PZ 5018-23 / i

		Macchina Jacquard MÜTROJAQ 2000, tipo SPE 1536							
		Larghezza normale ON LOOM				Allargata, per rulli d'alimentazione OFF LOOM			
Tipo d'etichette		Satin (S)	Semi-Satin (SS)	★)		Satin (S)	Semi-Satin (SS)	★)	
Numero d'arpini per fondo		1'152	936			1'152	936		
Monofil		192	156			192	156		
corridoi di taglio		--	--	-----		48	48	------	
Totale		1'344	1'092			1'392	1'140		
Densità fili d'ordito per cm senza Monofil		109,2	88,72			109,2	88,72		
Densità fili d'ordito per cm *con Monofil*		*127,4*	*103,5*			*127,4*	*103,5*		
Larghezza d'arcata		105,5 mm				105,5 mm			
Numero d'arcate		10				10			
Larghezza d'impettinatura, mm		**1'055**				**1'090**			
a) Numero nastri per arcata	a)	b)	c)	b)	c)	b)	c)	b)	c)
b) Larghezza in mm dei nastri	1	100,5	10			100,5	10		
(inc. 4 % di ristringimento)	2	50	20			50	20		
c) Numero nastri per MBJ3	3	33	30			33	30		
	4	24,5	40			24,5	40		
	5	19,5	50			19,5	50		
Calcolazione della	6	16	60			16	60		
larghezza d'etichette:	7	13,5	70			13,5	70		
larghezza d'arcata - 0,8 mm	8	12	80			12	80		
1,04 x n (divisore)	9	10,5	90			10,5	90		
	10	9,5	100			9,5	100		
● **Fili d'ordito** per: tessuto di fondo:		11'520	9'360			11'520	9'360		
cimosse cascame:		2 x 36	2 x 36			2 x 48	2 x 36		
corridoi di taglio:		--	--			4 x 96	4 x 80		
sul SUBBIO, totale:		**11'592**	**9'432**			**12'000**	**9'572**		
○ **Monofili,** su subbio separato:		1'920	1'560			1'920	1'560		
Separato: cimosse di ritenuta:		14 + 20	14 + 20			14 + 20	14 + 20		
Corde d'arcate, numero totale: selezione delle trame non inclusa		**13'546**	**11'026**			**13'954**	**11'346**		
Rulli d'alimentazione: Numero x larghezza:						**5 x 211 mm**			

Materiale filato: Vedi PZ 5019

★) Esecuzione opzionale con sovrapprezzo

Impettinatura nella zona di fondo

○ fili di monofil
● fili d'ordito

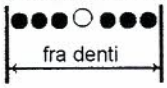

Ripartizione dei ● fili d'ordito

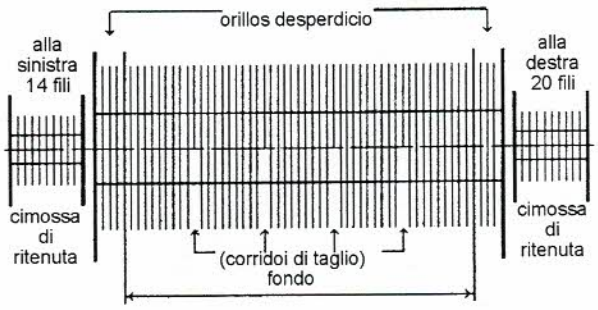

Corridoio di taglio

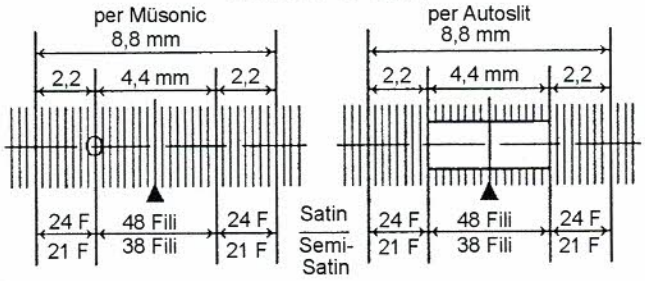

○ = filo contrastante complemento.
▲ = punto di taglio

Orditura dei fili ○ monofil

a) PZ 5011, Fig. 14: ∅ mass. d'orditura 500 mm!
1 subbio PZ 1002, Pos. 6

b) PZ 5011, Fig. 8: Ripartizione: Un terzo rispett. su 3 subbielli d'ordito KS4, PZ 5011, Fig. 12.2

20321 / 0195 VPA

Printed in Switzerland

Copyright © 1997 by Jakob Müller AG, CH-5070 Frick/Switzerland and Jakob Müller of America, Inc., Charlotte, N.C. 28208, USA
Alle Rechte vorbehalten.
Ohne schriftliche Zustimmung des Herausgebers darf kein Teil dieser Druckschrift auf irgendwelche Weise reproduziert, übersetzt oder in eine Rechner-Maschinensprache übertragen werden.

Tous droits réservés.
Sans l'approbation écrite de l'éditeur, aucune partie de cette publication ne doit être reproduite par un moyen quelconque, ni traduite, ni transmise en un langage-machine.

All rights reserved.
No part of this publication may be reproduced by any means, nor translated, nor transmitted into a machine language without the written permission of the publisher.

Tutti i diritti riservati.
Senza autorizzazione scritta dell'Editore è vietato in tutti i modi la riproduzione, la copia, la traduzione o il trasferimento in un linguaggio per sistemi d'informatica di qualsiasi parte di questa pubblicazione.

Todos los derechos reservados.
Ninguna parte de este edición puede ser reproducida de cualquiera manera, ni copiada, ni traducida o transferida a un idioma de computación, sin la aprobación del editor.

Jakob Müller AG, Frick
CH-5070 Frick Switzerland

MBJ3

Corpi d'arcate OPZIONALI per il taglio sulla larghezza finale ON LOOM secondo i procedimenti con filo incandescente (taglio normale, Autoslit) o con ultrasuono (MÜSONIC)

PZ 5018-24 / i

Esecuzioni con sovrapprezzo	**Macchina Jacquard MÜTROJAQ 2000, tipo SPE 1536**													
Vedi anche PZ 5018-21														
Tipo d'etichette	Taffetà				Satin				Semi-Satin					
Numero arpini, per fondo	1'470		864		1'470		864		1'296		1'200			
Densità dei fili d'ordito per cm	54,6		54,6		109,2		109,2		88,72		88,72			
Larghezza d'arcate, mm	269,2		158,2		134,6		79,1		146,1		135,3			
Numero d'arcate	4		7		8		14		71,3		8			
Larghezza d'impettinatura, mm	**1'077**		**1'108**		**1'077**		**1'108**		**1'071**		**1'082**			
a) Numero nastri per arcata	a)	b)	c)	b)	c)	b)	c)	b)	c)	b)	c)	b)	c)	b)	c)
b) Larghezza in mm	1	258	4	151,5	7	128,5	8	75,5	14	139,5	7	129,5	8		
dei nastri	2	128,5	8	75,5	14	64	16	37	28	69,5	14	64	16		
(inc. 4 % de restringimento)	3	85,5	12	50	21	42,5	24	24,5	42	46	22	42,5	24		
c) Numero nastri per MBJ3	4	64	16	37,5	28	31,5	32	18	56	34,5	29	31,5	32		
	5	51	20	29,5	35	25	40	14,5	70	27,5	36	25	40		
	6	42,5	24	24,5	42	21	48	12	84	22,5	44	21	48		
	7	36	28	21	49	17,5	56	10	98	19,5	51	18	56		
	8	31,5	32	18,5	56	15,5	64			17	58	15,5	64		
	9	28	36	16	63	13,5	72			15	66	13,5	72		
	10	25	40	14,5	70	12	80			13	73	12	80		
	11	22,5	44	13	77	11	88			12	80	11	88		
	12	21	48	12	84	10	96			11	88	10	96		
	13	19	52	11	91					10	95				
	14	17,5	56	10	98										
	15	16,5	60	9,5	105										
	16	15,5	64												
	17	14,5	68												
	18	13,5	72												
	19	13	76												
	20	12	80												
Fili d'ordito per: Tessuto di fondo	5'880		6'048		11'760		12'096		9'504		9'600			
Cimosse cascame	18 + 18		18 + 18		36 + 36		36 + 36		36 + 36		36 + 36			
Sul subbio: Totale	**5'916**		**6'084**		**11'832**[1)]		**12'168**[1)]		**9'576**[1)]		**9'672**[1)]			
Separato: Cimosse di ritenuta	14 + 20		14 + 20		14 + 20		14 + 20		14 + 20		14 + 20			
Corde d'arcate: Numero totale selezione delle trame non inclusa	**5'950**		**6'118**		**11'866**		**12'202**		**9'610**		**9'706**			

[1)] Per etichette con il 50 % di cotone in ordito:
1 subbio con ½ del numero: fili di Polyester
1 subbio con ½ del numero: fili di cotone
(il risultato sarà di qualità taffetà)

Ripartizione dei fili d'ordito

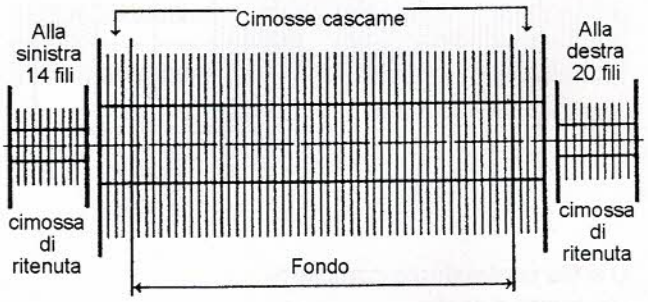

Calcolazione della larghezza dei nastri:
Larghezza d'arcata - 0,8 mm
1,04 x n (divisore)

Materiale filato: Vedi PZ 5019

Dorso

20321 / 0695 SP

Printed in Switzerland

Copyright © 1997 by Jakob Müller AG, CH-5070 Frick/Switzerland and Jakob Müller of America, Inc., Charlotte, N.C. 28208, USA

Alle Rechte vorbehalten. Ohne schriftliche Zustimmung des Herausgebers darf kein Teil dieser Druckschrift auf irgendwelche Weise reproduziert, übersetzt oder in eine Rechner-Maschinensprache übertragen werden.

Tous droits réservés. Sans l'approbation écrite de l'éditeur, aucune partie de cette publication ne doit être reproduite par un moyen quelconque, ni traduite, ni transmise en un langage-machine.

All rights reserved. No part of this publication may be reproduced by any means, nor translated, nor transmitted into a machine language without the written permission of the publisher.

Tutti i diritti riservati. Senza autorizzazione scritta dell'Editore è vietato in tutti i modi la riproduzione, la copia, la traduzione o il trasferimento in un linguaggio per sistemi d'informatica di qualsiasi parte di questa pubblicazione.

Todos los derechos reservados. Ninguna parte de este edición puede ser reproducida de cualquiera manera, ni copiada, ni traducida o transferida a un idioma de computación, sin la aprobación del editor.

MBJ3

Corpi d'arcate OPZIONALI per il taglio sulla larghezza finale ON LOOM secondo i procedimenti con filo incandescente (taglio normale, Autoslit) o con ultrasuono (MÜSONIC)

PZ 5018-24 / i

Esecuzione con sovrapprezzo Vedi anche PZ 5018-22		**Macchina Jacquard MÜTROJAQ 2000, tipo SPE 1536**													
Tipo d'etichette		Taffetà				Satin				Semi-Satin					
Numero arpini per fondo		1'470		864		1'470		864		1'296		1'200			
per corridoi di taglio		48		48		48		48		48		48			
Totale		1'518		912		1'518		912		1'344		1'248			
Densità dei fili d'ordito per cm		54,6		54,6		109,2		109,2		88,72		88,72			
Larghezza d'arcata, mm		269,2		158,2		134,6		79,1		146,1		135,3			
Numero d'arcate		4		6 2/3		8		13 1/3		7		8			
Larghezza d'impettinatura, mm		**1'103**		**1'107**		**1'103**		**1'090**		**1'075**		**1'109**			
a) Numero nastri per arcata	a)	b)	c)	b)	c)	b)	c)	b)	c)	b)	c)	b)	c)	b)	c)
b) Larghezza in	1	258	4	151,5	6	128,5	8	75,5	13	139,5	7	129,5	8		
mm dei nastri	2	128,5	8	75,5	13	64	16	37	26	69,5	14	64	16		
(inc. 4% di restringimento)	3	85,5	12	50	20	42,5	24	24,5	40	46	22	42,5	24		
c) Numero nastri per telaio	4	64	16	37,5	26	31,5	32	18	53	34,5	29	31,5	32		
	5	51	20	29,5	33	25	40	14,5	66	27,5	36	25	40		
	6	42,5	24	24,5	40	21	48	12	80	22,5	44	21	48		
Calcolazione della	7	36	28	21	46	17,5	56	10	93	19,5	51	18	56		
larghezza dei nastri:	8	31,5	32	18,5	53	15,5	64			17	58	15,5	64		
Larghezza d'arcate - 0,8 mm	9	28	36	16	60	13,5	72			15	66	13,5	72		
1,04 x n (divisore)	10	25	40	14,5	66	12	80			13	73	12	80		
	11	22,5	44	13	73	11	88			12	80	11	88		
	12	21	48	12	80	10	96			11	88	10	96		
	13	19	52	11	86					10	95				
[1] Per etichette con il 50 %	14	17,5	56	10	93										
di cotone in ordito:	15	16,5	60	9,5	100										
½ del numero: fili di Poliestere	16	15,5	64												
½ del numero: fili di cotone,	17	14,5	68												
(il risultato sarà di qualità taffetà)	18	13,5	72												
	19	13	76												
	20	12	80												
Fili d'ordito per: Tessuto di fondo		5'880		5'760		11'760		11'520		9'072		9'600			
Corridoi di taglio		3 x 48		6 x 48		3 x 96		4 x 96		6 x 80		3 x 82			
Cimosse cascame		24 + 24		24 + 24		48 + 48		48 + 48		36 + 36		36 + 36			
Su subbio: Totale		6'072		6'096		12'144		12'000		9'624		9'912			
Separato: Cimosse di ritenuta		14 + 20		14 + 20		14 + 20		14 + 20		14 + 20		14 + 20			
Corde d'arcate: Numero totale selezione delle trame non inclusa		**6'106**		**6'130**		**12'178[1]**		**12'034[1]**		**9'658[1]**		**9'946[1]**			
Rulli d'alimentazione: Numero x larghezza, mm		4 x 266,5		6 x 160 1 x 106		4 x 266,5		4 x 237 1 x 106		7 x 148		4 x 268			

Corridoi di taglio

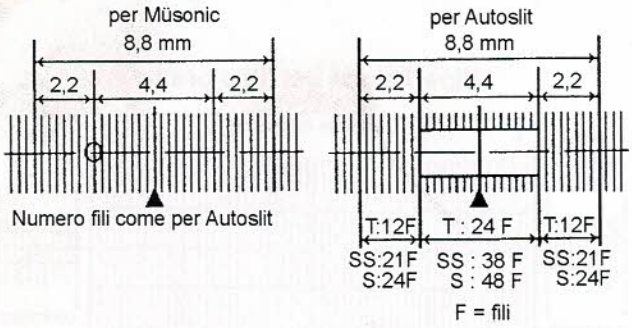

Repartizione dei fili di ordito

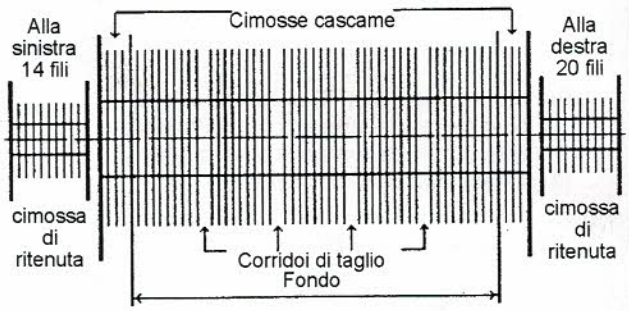

O = filo contrastante complem.
▲ = punto di taglio

Materiale filato: Vedi PZ 5019

Jakob Müller AG, Frick
CH-5070 Frick Switzerland

MBJ3

Corpi d'arcate STANDARD per il taglio sulla larghezza finale ON LOOM secondo i procedimenti con filo incandescente (taglio normale, Autoslit) o con ultrasuono (MÜSONIC)

PZ 5018-25i

		Macchina Jacquard MÜTROJAQ 2000, tipo SPE 2 x 1536									
Tipo d'etichette		Taffetà				Satin		Semi-Satin		★)	
Numero arpini, per fondo		2'880				2'304		2'808			
Densità dei fili d'ordito per cm		54,6				109,2		88,72			
Larghezza d'arcate, mm		527,5				211		316,5			
Numero d'arcate		2				5		3 1/3			
Larghezza d'impettinatura, mm:		**1'055**				**1'055**		**1'055**			
a) Numero nastri per arcata	a)	b)	c)	b)	c)	b)	c)	b)	c)		
b) Larghezza in mm dei nastri	1	505,5	2			202	5	303	3		
(inc. 4 % di restringimento)	2	252,5	4			100,5	10	151	6		
c) Numero nastri per telaio	3	168	6			66,5	15	100,5	10		
	4	126	8			50	20	75	13		
	5	100,5	10			39,5	25	60	16		
	6	83,5	12			33	30	50	20		
	7	71,5	14			28	35	42,5	23		
	8	62,5	16			24,5	40	37	26		
	9	55,5	18			21,5	45	33	30		
	10	50	20			19,5	50	29,5	33		
	11	45	22			17,5	55	27	36		
	12	41,5	24			16	60	24,5	40		
	13	38	26			15	65	22,5	43		
	14	35,5	28			13,5	70	21	46		
	15	33	30			12,5	75	19,5	50		
	16	31	32			12	80	18	53		
	17	29	34			11	85	17	56		
	18	27,5	36			10,5	90	16	60		
	19	26	38			10	95	15	63		
	20	24,5	40			9,5	100	14,5	66		
Fili d'ordito per: Tessuto di fondo		5'760				11'520		9'360			
Cimosse cascame		18 + 18				36 + 36		36 + 36			
Sul subbio: Totale		**5'796**				**11'592**[1]		**9'432**[1]			
Separato: Cimosse di ritenuta		14 + 20				14 + 20		14 + 20			
Corde d'arcate: Numero totale selezione delle trame non inclusa		**5'830**				**11'626**		**9'466**			

★) Esecuzione opzionale con sovrapprezzo; vedi anche PZ 5018-24

[1] Per etichette con il 50 % di cotone in ordito:
1 subbio con ½ del numero: fili di Poliestere
1 subbio con ½ del numero: fili di cotone
(il risultato sarà di qualità taffetà)

Calcolazione della larghezza dei nastri:

$$\frac{\text{Larghezza d'arcata}}{1{,}04 \times n \text{ (divisore)}} - 0{,}8 \text{ mm}$$

Ripartizione dei fili d'ordito

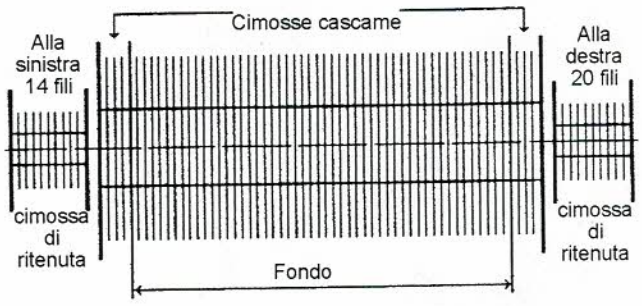

Materiale filato: Vedi PZ 5019

Printed in Switzerland

Copyright © 1997 by Jakob Müller AG, CH-5070 Frick/Switzerland and Jakob Müller of America, Inc., Charlotte, N.C. 28208, USA

Alle Rechte vorbehalten. Ohne schriftliche Zustimmung des Herausgebers darf kein Teil dieser Druckschrift auf irgendwelche Weise reproduziert, übersetzt oder in eine Rechner-Maschinensprache übertragen werden.

Tous droits réservés. Sans l'approbation écrite de l'éditeur, aucune partie de cette publication ne doit être reproduite par un moyen quelconque, ni traduite, ni transmise en un langage-machine.

All rights reserved. No part of this publication may be reproduced by any means, nor translated, nor transmitted into a machine language without the written permission of the publisher.

Tutti i diritti riservati. Senza autorizzazione scritta dell'Editore è vietato in tutti i modi la riproduzione, la copia, la traduzione o il trasferimento in un linguaggio per sistemi d'informatica di qualsiasi parte di questa pubblicazione.

Todos los derechos reservados. Ninguna parte de este edición puede ser reproducida de cualquiera manera, ni copiada, ni traducida o transferida a un idioma de computación, sin la aprobación del editor.

Jakob Müller AG, Frick
CH-5070 Frick Switzerland

MBJ3

Corpi d'arcate SPECIALI, allargati con corridoi di taglio complementari, per taglio OFF LOOM in larghezza finale, parte per etichette in larghezza d'arcata normale

PZ 5018-26i

Tipo d'etichette	Macchina Jacquard MÜTROJAQ 2000, tipo SPE 2 x 1536									
	Taffetà (T)				Satin (S)		Semi-Satin (SS)		★)	
Numero arpini per fondo					2'304					
Corridoi di taglio	-----		-----		48		----		-----	
Totale					2'352					
Densità dei fili d'ordito per cm					109,2					
Larghezza d'arcate, mm					211					
Numero d'arcate					5					
Larghezza d'impettinatura, mm:					**1'090**					
a) Numero nastri per arcata	a)	b)	c)	b)	c)	b)	c)	b)	c)	
b) Larghezza in mm dei nastri	1					202	5			
(inc. 4 % di restringimento)	2					100,5	10			
c) Numero nastri per telaio	3					66,5	15			
	4					50	20			
	5					39,5	25			
	6					33	30			
Calcolazione della	7					28	35			
larghezza dei nastri:	8					24,5	40			
Larghezza d'arcata - 0,8 mm	9					21,5	45			
1,04 x n (divisore)	10					19,5	50			
	11					17,5	55			
[1] Per etichette	12					16	60			
con il 50 % di cotone in ordito:	13					15	65			
½ del numero: fili Poliestere,	14					13,5	70			
½ del numero: fili di cotone,	15					12,5	75			
su 1 subbi differenti	16					12	80			
(il risultato sarà di qualità taffetà)	17					11	85			
	18					10,5	90			
	19					10	95			
	20					9,5	100			
Fili d'ordito per: Tessuto di fondo						11'520				
Corridoi di taglio						4 x 96				
Cimosse cascame						2 x 48				
Sul subbio: Totale						**12'000**[1]				
Separato Cimosse di ritenuta						14 + 20				
Corde d'arcate: Numero totale						**12'034**				
selezione delle trame non inclusa										
	5 rulli d'alimentazione di larghezza 211 mm									

★) Esecuzione opzionale con sovrapprezzo, vedi anche PZ 5018-24

Corridoi di taglio

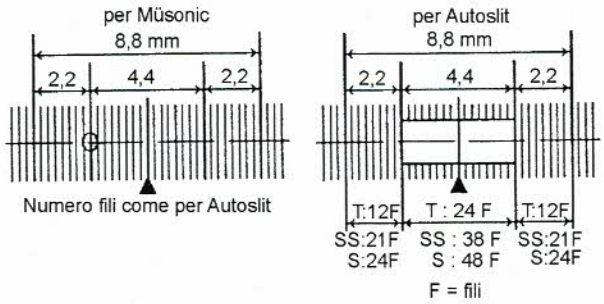

Repartizione dei fili di ordito

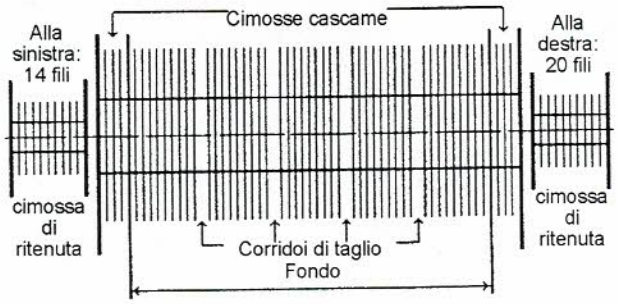

O = filo contrastante complem.
▲ = punto di taglio

Materiale filato: Vedi PZ 5019

20321 / 0595 VPA

Printed in Switzerland

Copyright © 1997 by Jakob Müller AG, CH-5070 Frick/Switzerland and Jakob Müller of America, Inc., Charlotte, N.C. 28208, USA

Alle Rechte vorbehalten. Ohne schriftliche Zustimmung des Herausgebers darf kein Teil dieser Druckschrift auf irgendwelche Weise reproduziert, überset oder in eine Rechner-Maschinensprache übertragen werden.

Tous droits réservés. Sans l'approbation écrite de l'éditeur, aucune partie de cette publication ne doit être reproduite par un moyen quelconque, ni traduite, ni transmise en un langage-machine.

All rights reserved. No part of this publication may be reproduced by any means, nor translated, nor transmitted into a machine language without the written permission of the publisher.

Tutti i diritti riservati. Senza autorizzazione scritta dell'Editore è vietato in tutti i modi la riproduzione, la copia, la traduzione o il trasferimento in un linguaggio per sistemi d'informatica di qualsiasi parte di questa pubblicazione.

Todos los derechos reservados. Ninguna parte de este edición puede ser reproducida de cualquiera manera, ni copiada, ni traducida o transferida a un idioma de computación, sin la aprobación del editor.

Jakob Müller AG, Frick
CH-5070 Frick Switzerland

MÜGRIP

Empfehlung: Webmaterial und Fadendichte
Recommendation: Yarn material and density
Recommandation: Matière et densité fils
Consigli: Materiale e densitá di fili
Recomendación: Materia y densidad de hilos

PZ 5019/D

Gewebe-Typ	KETTE Anzahl Fäden: Siehe PZ 5018					SCHUSS Grund			SCHUSS Figur		
	Fadendichte	Material	Haltekanten	Monofil (Option)	Baumwolle (Option)	Fadendichte	Standard	Baumwolle, (Option)	Standard	Baumwolle (Option)	Lurex Lamé (Option)
	pro cm					pro cm					
Taffet $\frac{1}{1}$ / $\frac{2}{1}$	54,6	PES geschrumpft, matt, 100 - 110 dtex, 600 T/m	PES, z.B. Trevira, Nm 70/2, rohweiss oder: Zwirn POLYFIL, matt, Nm 80/2 (2 Fäden PES multifil, umsponnen mit 1 Baumwollfaden)	—	—	27,9	PES geschrumpft, glatt oder texturiert, 76 - 110 dtex, Drehung 120 T/m	—	PES geschrumpft, glatt oder texturiert, 100 - 167 dtex, Drehung 120 T/m	—	PES-Folie metallisiert, 1/69'' breit, kreuzweise umsponnen, mit 2 Fäden PA multifil geschrumpft, 44 dtex
Semi-Satin $\frac{4}{1}$ / $\frac{3}{1}$ / $\frac{2}{2}$	88,72	PES geschrumpft, glänzend, 76 - 100 dtex, Drehung 600 T/m		PES transparent, oder Nylon 6 (nicht 6.6!) 22 - 33 dtex	—	31,0		—		—	
Satin $\frac{7}{1}$	109,2				—	33,7		—		—	
Satin $\frac{4}{1}$	109,2					30,7					
Satin $\frac{7}{1}$ mit Baumwolle	109,2			—	BW, Nm 100/2, gezwirnt, gekämmt	33,7	100-167 dtex	BW Nm 85/2 gezwirnt	—	BW Nm 85/2 gezwirnt	—
Satin $\frac{4}{1}$ mit Baumwolle	109,2					30,7					

Type of fabric	WARP Number of ends: See PZ 5018					WEFT Ground			WEFT Figure		
	Warp density	Material	Holding selvedges	Monofil (option)	Cotton (option)	Weft density	Standard	Cotton (option)	Standard	Cotton (option)	Lurex Lamé (option)
	per cm					per cm					
Taffeta $\frac{1}{1}$ / $\frac{2}{1}$	54,6	PES shrunk, mat, 100 - 110 dtex, 600 t/m	PES, e.g. Trevira, Nm 70/2, raw white, or: Ply yarn POLYFIL, mat, Nm 80/2 (2 ends PES multifil, covered with 1 cotton thread)	—	—	27,9	PES shrunk, straight or textured, 76 - 110 dtex, twist 120 T/m	—	PES shrunk, straight or textured, 100 - 167 dtex, twist 120 T/m	—	PES foil, metallized, 1/69'' wide, crosswise covered, with 2 ends PA multifil shrunk, 44 dtex
Semi-Satin $\frac{4}{1}$ / $\frac{3}{1}$ / $\frac{2}{2}$	88,72	PES shrunk, bright, 76 - 100 dtex, twist 600 T/m		PES transparent, or Nylon 6 (not 6.6!) 22 - 33 dtex	—	31,0		—		—	
Satin $\frac{7}{1}$	109,2				—	33,7		—		—	
Satin $\frac{4}{1}$	109,2					30,7					
Satin $\frac{7}{1}$ with cotton	109,2			—	Cotton Nm 100/2, plied, combed	33,7	100-167 dtex	Cotton Nm 85/2 plied	—	Cotton Nm 85/2 plied	—
Satin $\frac{4}{1}$ with cotton	109,2					30,7					

20321 / 0195

Copyright © 1997 by Jakob Müller AG, CH-5070 Frick/Switzerland and Jakob Müller of America, Inc., Charlotte, N.C. 28208, USA
Printed in Switzerland

Alle Rechte vorbehalten. Ohne schriftliche Zustimmung des Herausgebers darf kein Teil dieser Druckschrift auf irgendwelche Weise reproduziert, übersetzt oder in eine Rechner-Maschinensprache übertragen werden.

Tous droits réservés. Sans l'approbation écrite de l'éditeur, aucune partie de cette publication ne doit être reproduite par un moyen quelconque, ni traduite, ni transmise en un langage-machine.

All rights reserved. No part of this publication may be reproduced by any means, nor translated, nor transmitted into a machine language without the written permission of the publisher.

Tutti i diritti riservati. Senza autorizzazione scritta dell'Editore è vietato in tutti i modi la riproduzione, la copia, la traduzione o il trasferimento in un linguaggio per sistemi d'informatica di qualsiasi parte di questa pubblicazione.

Todos los derechos reservados. Ninguna parte de este edición puede ser reproducida de cualquiera manera, ni copiada, ni traducida o transferida a un idioma de computación, sin la aprobación del editor.

MÜGRIP

Empfehlung: Webmaterial und Fadendichte
Recommendation: Yarn material and density
Recommandation: Matière et densité fils
Consigli: Materiale e densitá di fili
Recomendación: Materia y densidad de hilos

PZ 5019/D

Type de tissu	CHAINE – Nombre de fils: Voir PZ 5018					TRAME – Fond			TRAME – Figure		
	Densité d.chaîne	Matière	Lisières d.retenue	Monofil option	Coton option	Densité d.trame	Standard	Coton option	Standard	Coton option	Lurex, lamé
	par cm					par cm					
Taffetas $\frac{1}{1}$ / $\frac{2}{1}$	54,6	100 à 110 dtex, torsion 600 t/m mat	PES, p. ex. Trevira, Nm 70/2, blanc écru, ou: Retors POLYFIL, mat, Nm 80/2 (2 fils PES multifil, guipés d'un fil de coton)	—	—	27,9	PES rétréci, lisse ou texturé, 76 - 110 dtex, torsion 120 t/m	—	PES rétréci, lisse ou texturé, 100 à 167 dtex, torsion 120 T/m	—	Pellicule PES métallisée, largeur 1/69'', avec guipage croisé par 2 fils PA multifil rétréci, 44 dtex
Semi-Satin $\frac{4}{1}$ / $\frac{3}{1}$ / $\frac{2}{2}$	88,72	PES rétréci, brillant, 76 à 100 dtex, 600 t/m		PES transparent, ou Nylon 6 (non pas 6.6!), 22 à 33 dtex	—	31,0		—		—	
Satin $\frac{7}{1}$	109,2				—	33,7		—		—	
Satin $\frac{4}{1}$	109,2					30,7					
Satin $\frac{7}{1}$ avec coton	109,2			—	Nm 100/2 retors peigné	33,7	100 à 167 dtex	Nm 85/2 retors	—	Nm 85/2 retors	—
$\frac{4}{1}$	109,2					30,7					

Tipo di tessuto	ORDITO – Numero fili: Vedi PZ 5018					TRAME – Fondo			TRAME – Figura		
	Densità ordito	Filato	Cimosse ritenuta	Monofilo opzione	Cotone opzione	Densità trame	Standard	Cotone opzione	Standard	Cotone opzione	Lurex, lamé
	per cm					per cm					
Taffetà $\frac{1}{1}$ / $\frac{2}{1}$	54,6	100 - 110 dtex, ritorto 600 t/m opaco	PES, p. es. Trevira, Nm 70/2, bianca greggia, oppure: Ritorto POLYFIL, opaco, Nm 80/2 (2 fili PES multifil, ricoperti di 1 filo di cotone)	—	—	27,9	PES fissato, liscio o voluminizzato, 76 - 110 dtex, ritorto 120 t/m	—	PES fissato, liscio o voluminizzato, 100 - 167 dtex, ritorto 120 T/m	—	Lamina PES metallizzata, larghezza 1/69'', con ricopertura incrociata di 2 fili PA multifil fissati, 44 dtex
Semi-Satin $\frac{4}{1}$ / $\frac{3}{1}$ / $\frac{2}{2}$	88,72	PES fissato, lucido, 76 - 100 dtex, 600 t/m		PES trasparente, o Nylon 6 (ma non 6.6!) 22 - 33 dtex	—	31,0		—		—	
Satin $\frac{7}{1}$	109,2				—	33,7		—		—	
Satin $\frac{4}{1}$	109,2					30,7					
Satin $\frac{7}{1}$ con cotone	109,2		PES, p. es. Trevira, Nm 70/2, bianca greggia, oppure: Ritorto POLYFIL, opaco, Nm 80/2 (2 fili PES multifil, ricoperti di 1 filo di cotone)	—	Nm 100/2 ritorto, pettinato	33,7	100 - 167 dtex	Nm 85/2 ritorto	—	Nm 85/2 ritorto	—
$\frac{4}{1}$	109,2					30,7					

Tipo de tejido	URDIMBRE – Número de hilos: Véase PZ 5018					TRAMA – Fondo			TRAMA – Figura		
	Densidad urdimbre	Materia	Orillos retención	Monofilo opción	Algodón opción	Densidad trama	Standard	Algodón opción	Standard	Algodón opción	Lurex, lamé
	por cm					por cm					
Tafetàn $\frac{1}{1}$ / $\frac{2}{1}$	54,6	100 - 110 dtex, torsión 600 t/m mate	PES, p. ej. Trevira, Nm 70/2, blanco, bruto, o: Retorcido POLYFIL, mate, Nm 80/2 (2 hilos PES multifil, cubiertos con 1 hilo di algodón)	—	—	27,9	PES encojido, liso o texturizado, 76 - 110 dtex, torsión 120 t/m	—	PES encojido, liso o texturizado, 100 - 167 dtex, torsión 120 T/m	—	Lámina PES metalizada, ancho 1/69'', con recubrimiento cruzado por 2 hilos PA multifil encojicos, 44 dtex
Semisatén $\frac{4}{1}$ / $\frac{3}{1}$ / $\frac{2}{2}$	88,72	PES encogido, brillante, 76 - 100 dtex, 600 t/m		PES transparente, o Nylon 6 (pero no 6.6!) 22 - 33 dtex	—	31,0		—		—	
Satén $\frac{7}{1}$	109,2				—	33,7		—		—	
Satén $\frac{4}{1}$	109,2					30,7					
Satén $\frac{7}{1}$ con algodón	109,2		PES, p. ej. Trevira, Nm 70/2, blanco, bruto, o: Retorcido POLYFIL, mate, Nm 80/2 (2 hilos PES multifil, cubiertos con 1 hilo di algodón)	—	Nm 100/2 retorcido, peinado	33,7	100 - 167 dtex	Nm 85/2 retorcido	—	Nm 85/2 retorcido	—
$\frac{4}{1}$	109,2					30,7					

Jakob Müller AG, Frick
CH-5070 Frick Switzerland

PLATZBEDARF
SPACE REQUIREMENT
COTES D'ENCOMBREMENT
ESPACIO OCUPADO

MBJ3

PZ 5023/F Bl.1

SPE 1536

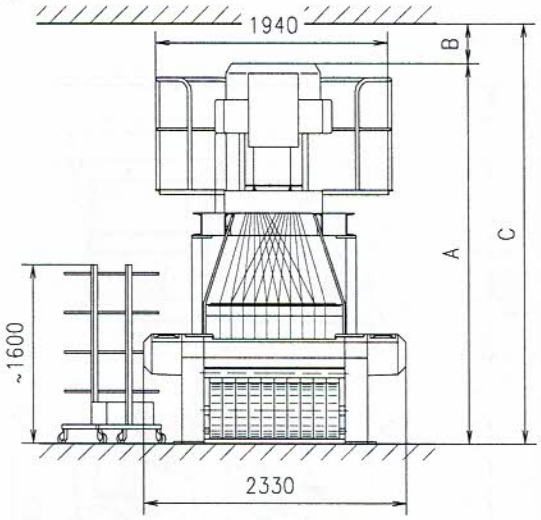

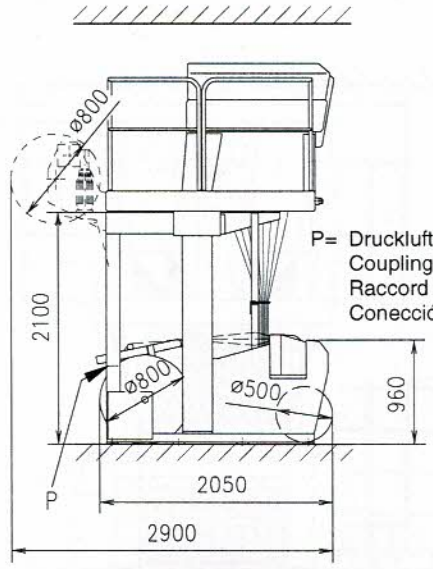

P= Druckluftanschluss
Coupling for pneumatics
Raccord pour air comprimé
Conección aire comprimido

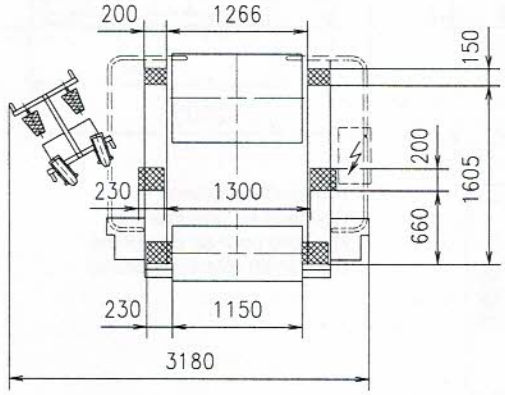

1. Standardausführung / Standard design		Construction standard / Construcción standard	
Typ / Type / Tipo	A	B minimum	C minimum
SPE 1536	3'420 mm	150 mm	3'650 mm

2. Sonderausführung✱) / Special design / Version spéciale / Version especial		(minimale Raumhöhe) / (minimum hall height) / (hauteur de salle minimale) / (altura minima de sala)	
SPE 1536	3'150 mm	150 mm	3'300 mm

✱) Diese Ausführung ist nur mit schriftlicher Garantie-Verzichtserklärung des Käufers lieferbar. Lieferungsumfang:
- ohne Podest / Geländer um die Jacquardmaschine

This design is available only against buyers written waiver of warranty. Scope of delivery in this case:
- without pedestal / railing around the Jacquard machine

Cette version est livrable uniquement contre déclaration écrite de l'acheteur de renoncer à la garantie.
Dans ce cas, ne seront pas inclus dans la livraison:
- estrade / garde-corps autour la machine Jacquard

Esta ejecución sólo se entrega mediante declaración por escrito del Comprador de renunciar a la garantia.
En este caso, no sarán incluidas en la entrega:
- tarima / barandilla alrededor de la máquina Jacquard

2. **Grundfläche** (ohne Bedienungsfläche): **~ 6,4 m²**
Floor space (operating space not included)
Superficie nécessaire (surface de service non-incluse)
Superficie necesaria
(no incluye la superficie de servicio)

3. **Bodenbelastung** (mit vollem Kettbaum): **~ 605 kg/m²**
Floor load (including full warp beam)
Charge au sol (avec ensouple pleine)
Carga al suelo (con plegador lleno)

Empfohlene Mindest-Abstände / Recommended minimum spacings
Espaces minimum recommandés / Sepración minima recomendada

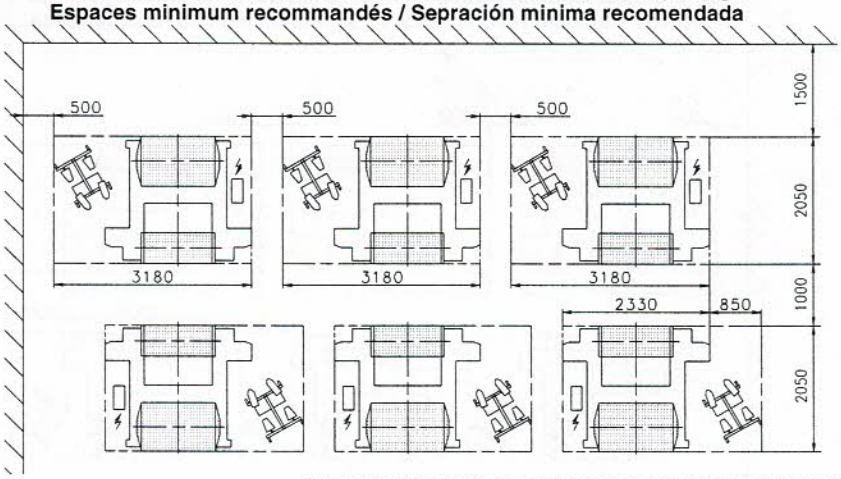

Fortsetzung Rückseite / Continued overleaf / Suite voir verso / Continuacion al dorso

Copyright © 1991 by Jakob Müller AG, CH-5070 Frick/Switzerland and Jakob Müller of America, Inc., Charlotte, N.C. 28208, USA
Printed in Switzerland
Alle Rechte vorbehalten. Ohne schriftliche Zustimmung des Herausgebers darf kein Teil dieser Druckschrift auf irgendwelche Weise reproduziert, übersetzt oder in eine Rechner-Maschinensprache übertragen werden.
Tous droits réservés. Sans l'approbation écrite de l'éditeur, aucune partie de cette publication ne doit être reproduite par un moyen quelconque, ni traduite, ni transmise en un langage-machine.
All rights reserved. No part of this publication may be reproduced by any means, nor translated, nor transmitted into a machine language without the written permission of the publisher.
Tutti i diritti riservati. Senza autorizzazione scritta dell'Editore è vietato in tutti i modi la riproduzione, la copia, la traduzione o il trasferimento in un linguaggio per sistemi d'informatica di qualsiasi parte di questa pubblicazione.
Todos los derechos reservados. Ninguna parte de este edición puede ser reproducida de cualquiera manera, ni copiada, ni traducida o transferida a un idioma de computación, sin la aprobación del editor.

PLATZBEDARF
SPACE REQUIREMENT
COTES D'ENCOMBREMENT
ESPACIO OCUPADO

MBJ3

PZ 5023/F BI.1

2xSPE 1536

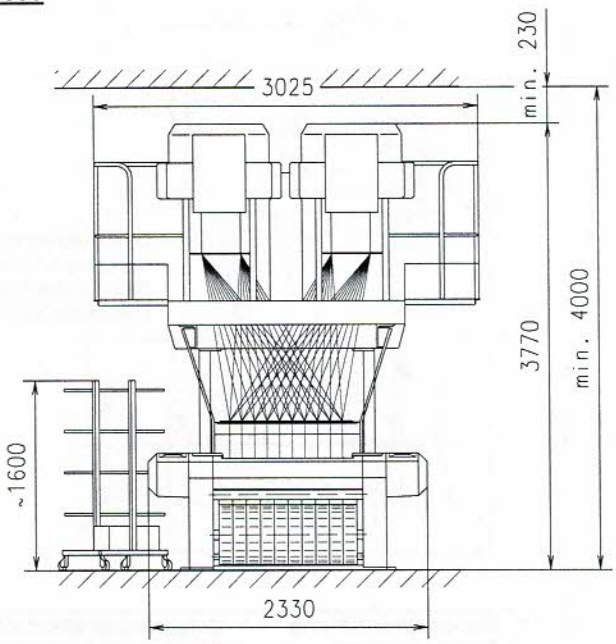

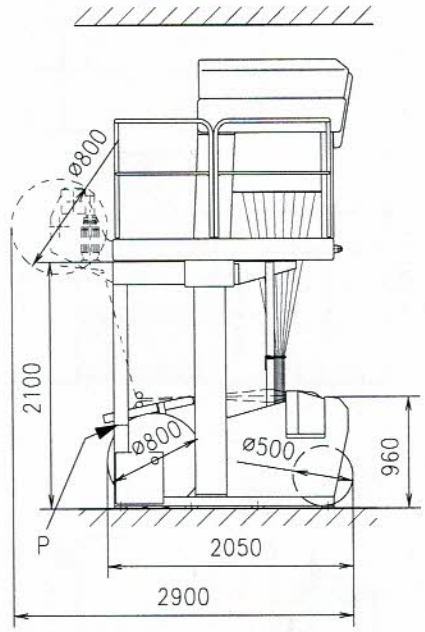

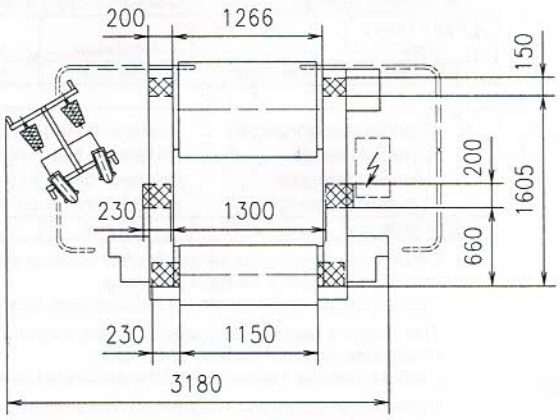

P= Druckluftanschluss
Coupling for pneumatics
Raccord pour air comprimé
Conección aire comprimido

1. **Gundfläche** (ohne Bedienungsfläche): **~ 6,4 m²**
Floor space (operating space not included)
Superficie nécessaire (surface de service non-incluse)
Superficie necesaria
(no incluye la superficie de servicio)

2. **Bodenbelastung** (mit vollem Kettbaum): **~ 750 kg/m²**
Floor load (including full warp beam)
Charge au sol (avec ensouple pleine)
Carga al suelo (con plegador lleno)
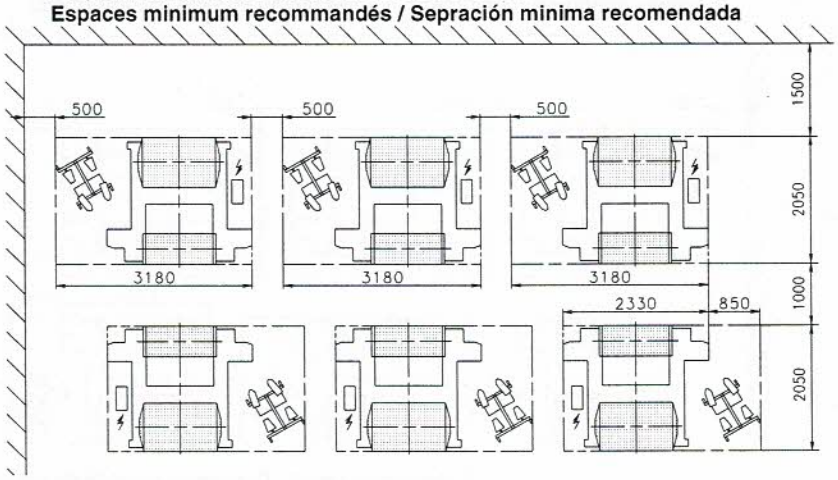
Empfohlene Mindest-Abstände / Recommended minimum spacings
Espaces minimum recommandés / Sepración minima recomendada