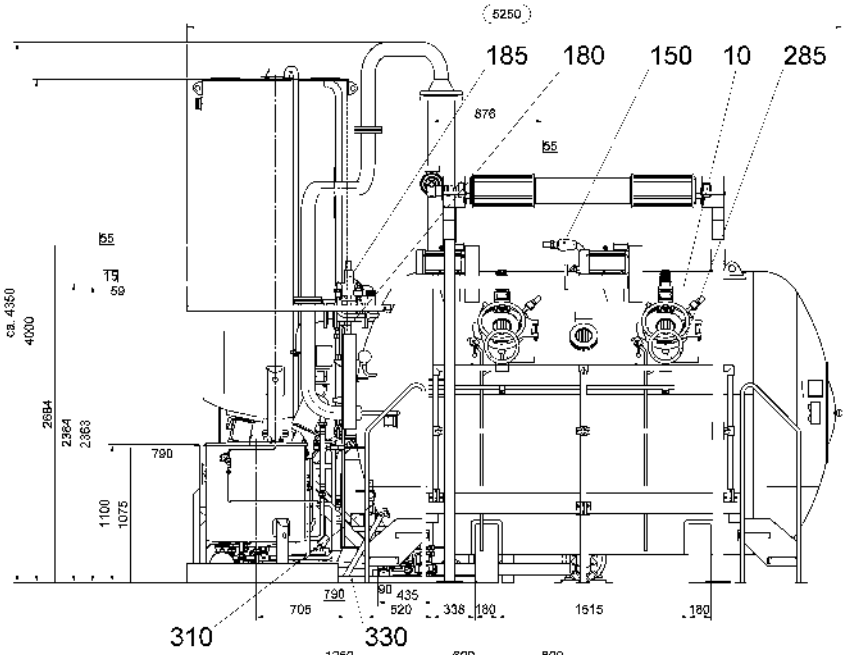

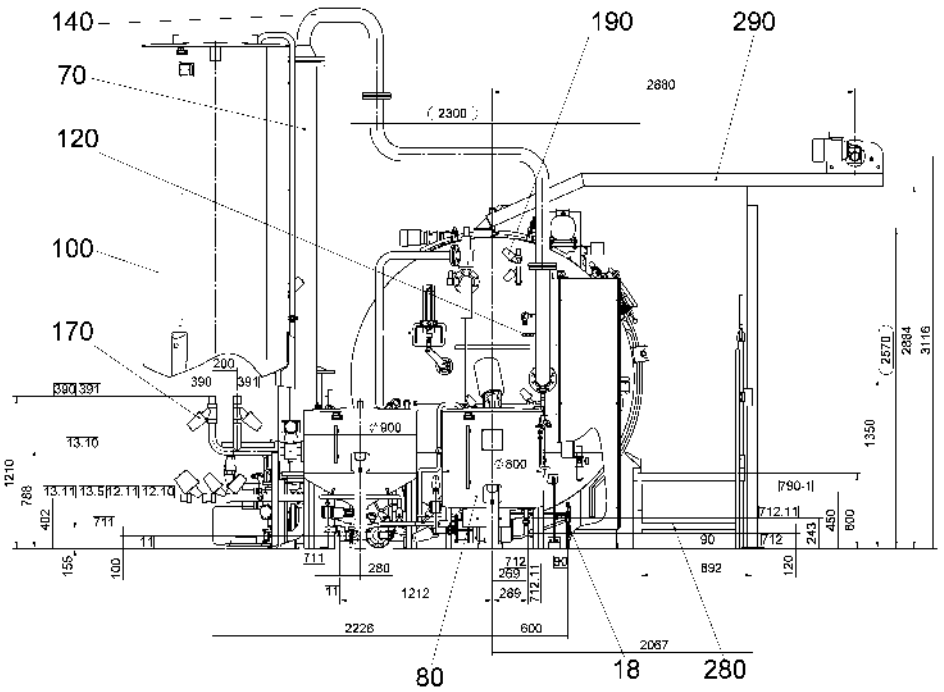

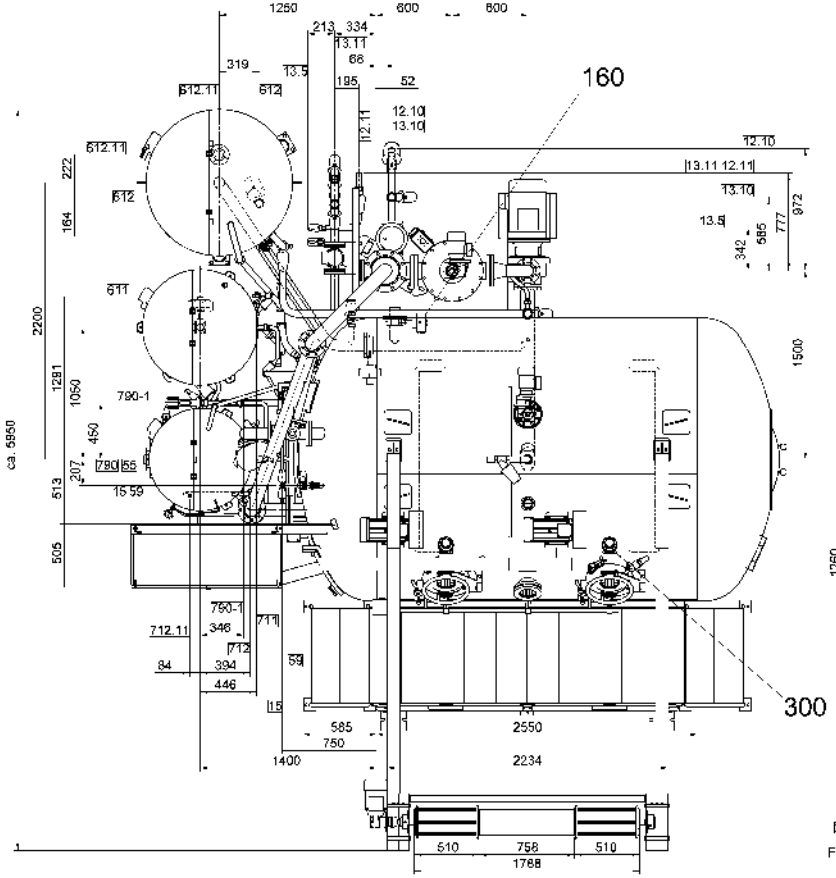

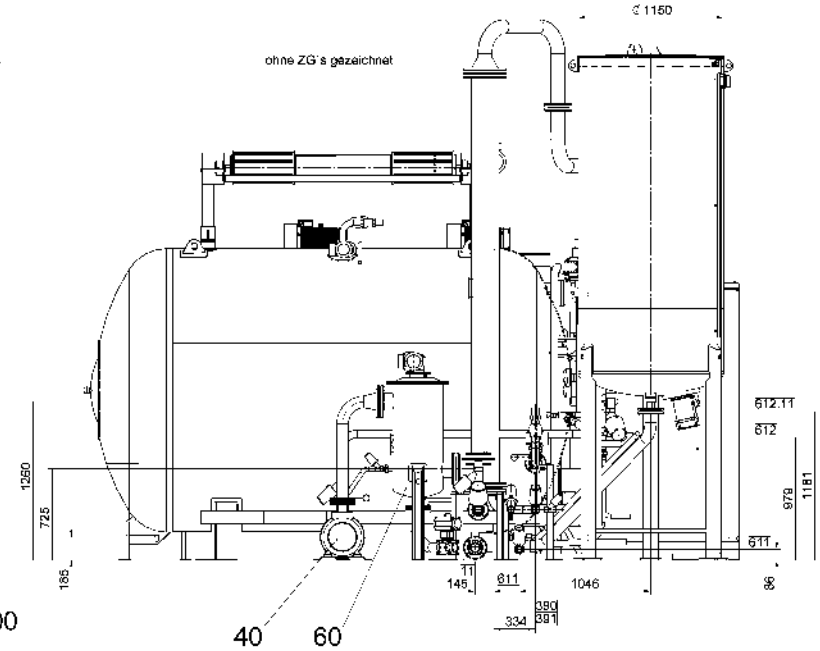

NR. NO.	FUNKTION FUNCTION	DN	ANSCHLUSS CONNECTION	
11	ABFLUSS - APPARAT DRAIN - MACHINE	65	Rohr pipe	76 x 3
12.10	HEIZEN - EINTRITT HEATING - INLET	50	Rohr pipe	57 x 2
12.11	KONDENSAT AUSTRITT CONDENSATE - OUTLET	40	Rohr pipe	48 x 2
13.5	RESTABFLUSS - KÜHLWASSER RESIDUAL DRAIN - COOLING WATER	25	Rohr pipe	30 x 2
13.10	KÜHLWASSER - EINTRITT COOLING WATER - INLET	50	Rohr pipe	57 x 2
13.11	KÜHLWASSER - AUSTRITT COOLING WATER - OUTLET	50	Rohr pipe	57 x 2
15	DRUCKLUFT - AUSTRITT COMPRESSED AIR - OUTLET	25	Rohr pipe	30 x 2
55	SPRÜHROHR - EINTRITT - KESSEL RINSE PIPE - INLET - VESSEL	40	Rohr pipe	48 x 2
59	DRUCKLUFT - EINTRITT COMPRESSED AIR - INLET	15	Rohr pipe	70 x 2
90	WASSER - EINTRITT - NIVEAU WATER - INLET - LEVEL	15	Rohr pipe	20 x 2
390, 391	WASSER - EINTRITT WATER - INLET	50	Rohr pipe	57 x 2
611	ABFLUSS - ANSATZGEFÄSS 100% DRAIN - STOCK TANK 100%	40	Rohr pipe	48 x 2
612	HEIZEN - EINTRITT - ANSATZGEFÄSS 100% HEATING - INLET - STOCK TANK 100%	50	Rohr pipe	57 x 2
612.11	HEIZEN - AUSTRITT - ANSATZGEFÄSS 100% HEATING - OUTLET - STOCK TANK 100%	50	Flansch flange	
711	ABFLUSS - ZUSATZGEFÄSS DRAIN - ADDITION TANK	25	Rohr pipe	30 x 2
712	HEIZEN - EINTRITT - ZUSATZGEFÄSS HEATING - INLET - ADDITION TANK	25	Rohr pipe	30 x 2
712.11	HEIZEN - AUSTRITT - ZUSATZGEFÄSS HEATING - OUTLET - ADDITION TANK	15	Rohr pipe	20 x 2
790, 790.1	WASSER - EINTRITT - ZUSATZGEFÄSS WATER - INLET - ADDITION TANK	25	Rohr pipe	30 x 2

Einzelheit Bördelrohr

Anschweißung Vorschweißbördel

Fertigungsgenehmigung für die Bördelung nach Zeichnung 920.000/7-4

Folgende Rohrleitungen müssen nach den Vorschriften der Druckgeräterichtlinie abgenommen werden:

-Pos.10, 60, 70, 80, 100, 140, 150, 160, 170, 180
-größte Rohrleitung DN200

Entspricht den größten Transportabmessungen
is according to the biggest transport measurement

00 30.10.12 Werschmoll –
Änderungsübersicht

Maßstab 1:10

Montage iMaster 3,0bar
140/2/1300;KratzFil;AG100%;2x ZG

Gewicht 3487,5 kg

Gez. 30.10.12 Werschmoll
Geprüft 27.11.12 Heßing

452.834/4-C

453.133/3-0

Blatt 1 von 1

Anschluß verschiedener Wassersorten DN 50
connection different types of water

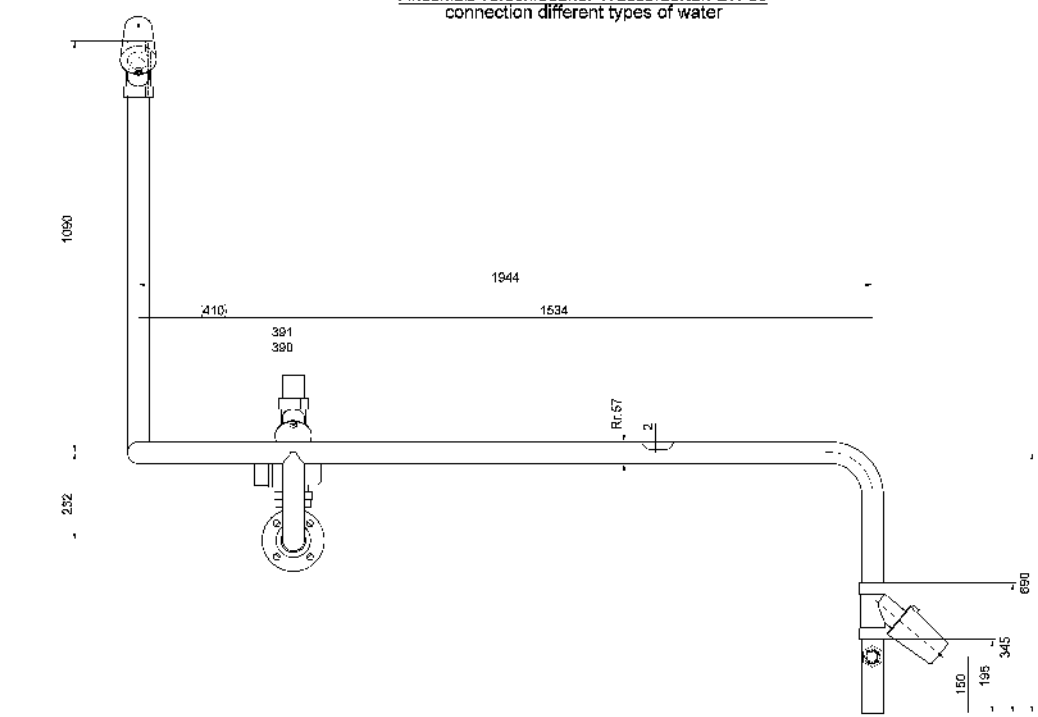

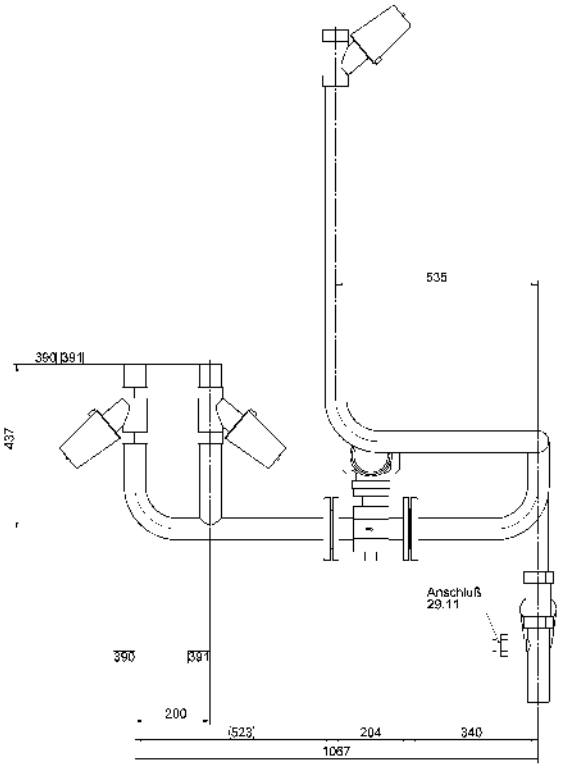

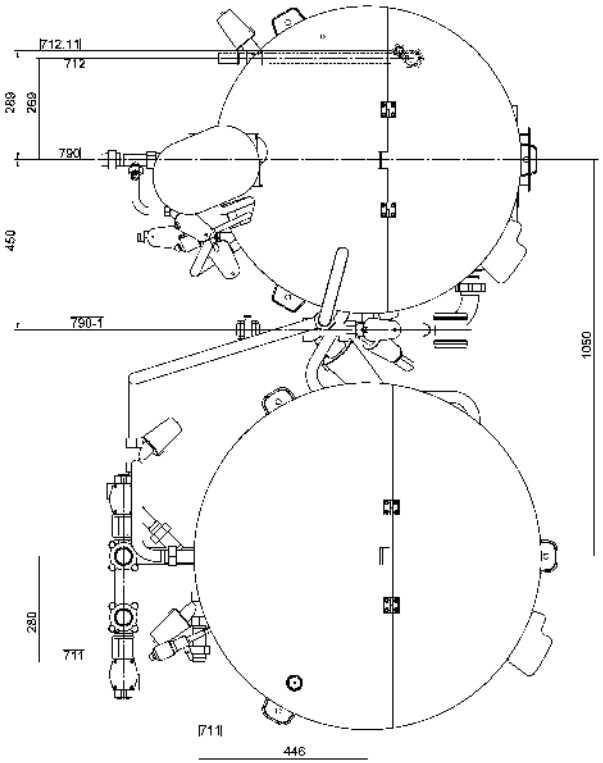

Einzelheit 1.ZG
detail addition tank

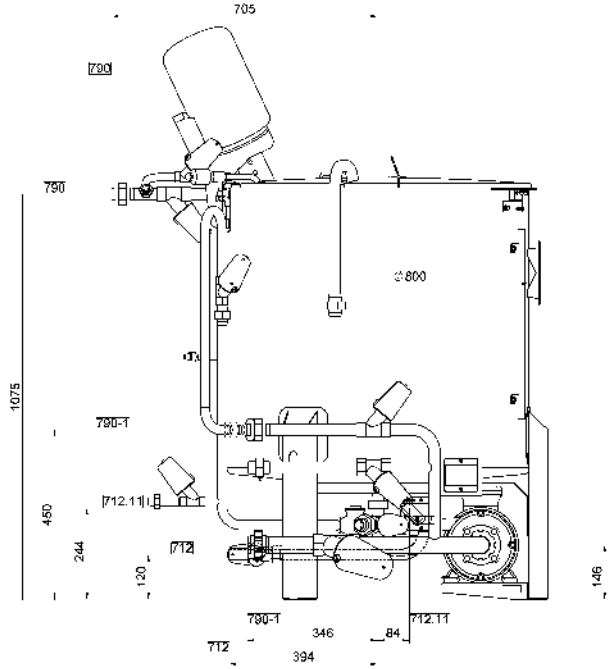

Einzelheit 2.ZG
detail addition tank

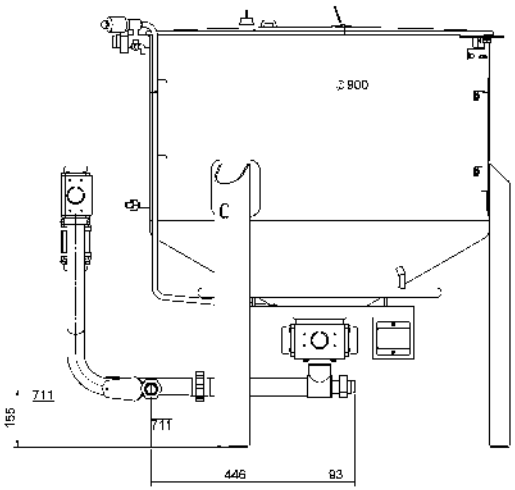

00 30.10.12 Werschmol –
Al Datum Name

Maßstab 1:5
Gewicht 3487.5 kg
Montage iMaster 3,0bar
140/2/1300;KratzFil;AG100%;2x ZG
453.133/3-0
Al 00

Anschlußmaße Kessel

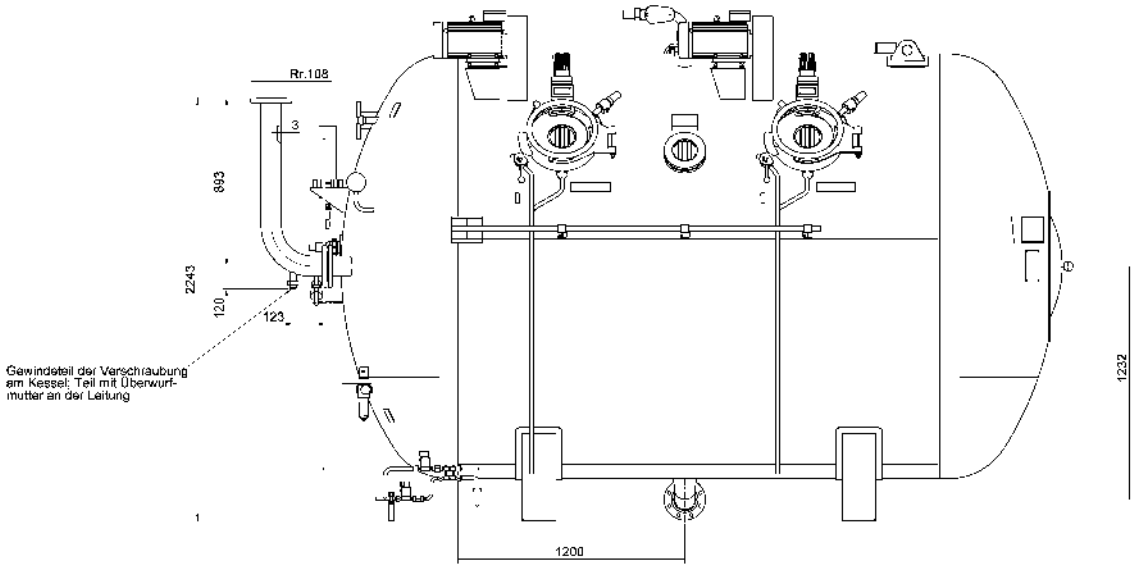

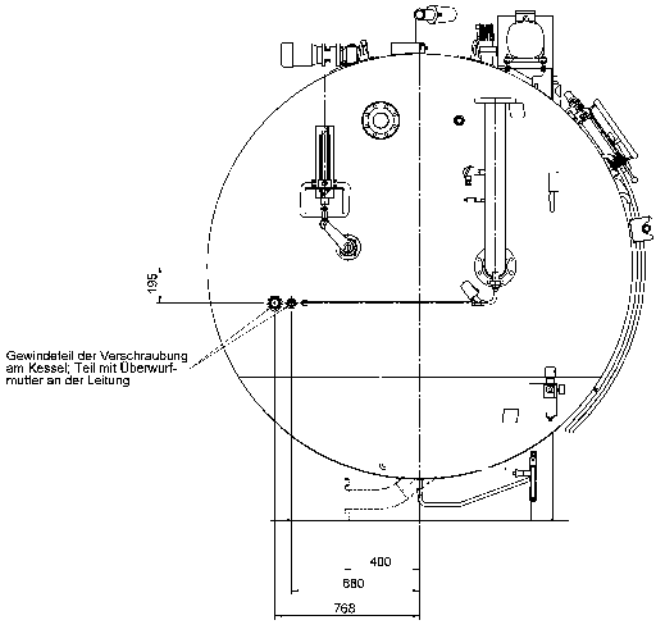

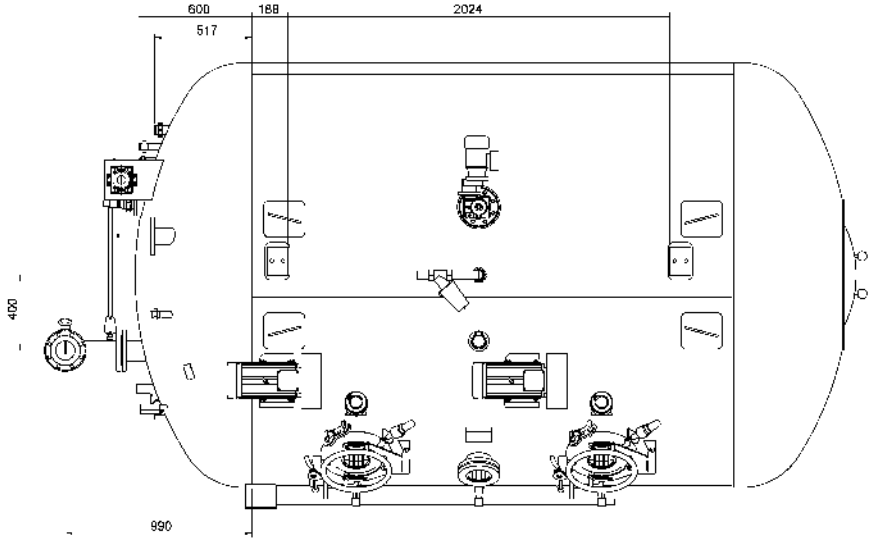

00	30.10.17	Werschmol	–
Änderungsstand	Datum	Name	Freigabevermerk

Maßstab 1:10

Gewicht 3487.5 kg

Montage iMaster 3,0bar
140/2/1300;KratzFlt;AG100%;2x ZG

Zeichnungsnummer 453.133/3-0

Blatt 1 von 1

Änderungsnummer 452.834/4-0

Datum Name